

SLOT-RM

Code article	**86.OB22.1301.02**
Type de produit	**Exterieur**
Catégorie	**Balises**
Famille	**SLOT-RM**
Pictograms	

Dimensions	
Product dimensions (mm)	**ø118xH300mm**

Dessin techniqe

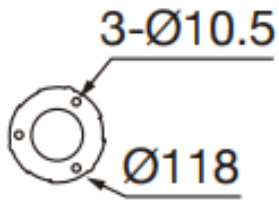

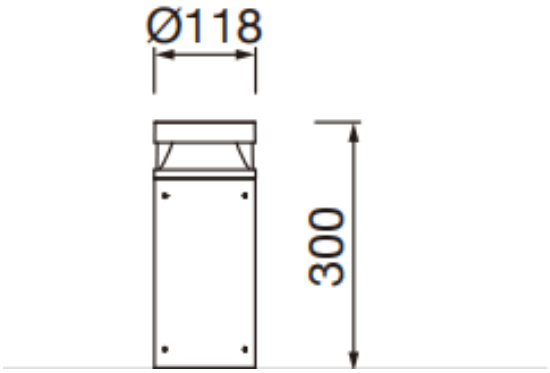

Produit	
Puissance système (W)	**12**
Flux lumineux utile (lm)	**1080**
Efficacité lumineuse (lm/W)	**90**
Angle de faisceau	**360**
Durée de vie	**50000h L80B10**
IP	**IP66**
Équipement	**ON-OFF**
Température de couleur (K)	**3000**
Uniformité chromatique (SDCM)	**SDCM3**
CRI	**90**
IK	**IK09**